KNX-LED-Stellglied / Dimmer KAA-4R4V

- Dimmen und Schalten von LED-Treibern und konventionellen elektronischen Vorschaltgeräten
- LED-Anzeige für jeden Kanal
- Lineare oder logarithmische Dimmkurve, programmierbar über ETS-Software
- Manuelle Steuerung über die Drucktaste auf dem Bedienfeld
- Programmierbare Zeit- und Szenenfunktion

Artikelnummer	Typ	KNX BUS Spannung	Ausgangs-spannung	Ausgangsstrom	Anzahl Steuerausgänge
2 081 138	KAA-4R4V-10	21-31 VDC	0-10 VDC	Ohmsche Last 10 A kapazitive Last 220 µF	4
2 081 139	KAA-4R4V	21-31 VDC	0-10 VDC	Ohmsche Last 16 A kapazitive Last 220 µF	4

Anwendungen

- Gebäudeautomation
- Lichtschalter / Dimmsteuerung

Indoor LED Household Building Automation

Beschreibung

Das KAA-4R4V-Dimm-Stellglied ist ein 4-Kanal-Gerät mit hochwertigem unabhängigen Einrastrelais, ein- oder ausschalten, welches für alle LED-Treiber von MEANWELL geeignet ist. Die Produktspezifikationen zeigen die maximale Anzahl empfohlener LED-Treiber pro Kanal an, was für die Gebäudeplanung einfach ist. Basierend auf der KNX-Architektur können KNX-Systemingenieure die Geräte problemlos über das ETS-System nach Bedarf während der Planung oder Verwendung oder manuell über die physischen Tasten auf dem Bedienfeld programmieren. Das KAA-4R4V hat auf jedem Kanal eine grüne LED, um den Status des Schalters anzuzeigen. Das kompakte Design mit 4 Einheiten (72 mm) Breite ist für den Einbau in der Verteilung auf 35mm Montageschienen in der EIB / KNX-Anwendung geeignet. Neben der Grundschalterfunktion gibt es auch ein DC 0 (1) -10V-Signal zum Dimmen des angeschlossenen Treibers an jedem Kanal. Die Dimmkurve kann im linearen oder logarithmischen Modus eingestellt werden, so dass der Endbenutzer über eine hervorragende Dimmfunktion verfügt. Es kann auch mit Bewegungssensoren in Gebäuden verwendet werden, um Energie zu sparen. Die Dimmer werden über den EIB / KNX versorgt und benötigen keine zusätzliche Stromversorgung. Als Ergebnis bietet KAA-4R4V beides, Zuverlässigkeit und Multifunktionalität, für unterschiedliche Anforderungen in einem modernen Gebäude.

intronic® Your Power-Supplier.
Intronic AG
Solenbergstrasse 33, Postfach 1069, CH-8207 Schaffhausen
Tel 0041 (0)52 644 00 88, Fax 0041 (0)52 644 00 99
sales@intronic.ch, www.intronic.ch

Spezifikationen

Alle Spezifikationen gelten bei Nominalwerten, Volllast und 25 °C

Eingangsspezifikationen	
KNX BUS Spannung	21-31 VDC
Stromverbrauch	< 11 mA
Energieverbrauch	< 250 mW

Ausgangspezifikationen		
Anzahl Steuerausgänge	4	
Spannungsbereich	0-10 V	
Art der Kontrolle	passiv	
max. Strom pro Ausgang	50 mA	
max. Kabellänge bei Volllast	100 m mit Kabelquerschnitt 1.5 mm^2	
Anzahl Relais	4	
Unabhängig und potentialfrei pro Relais	ja	
	KAA-4R4V-10	KAA-4R4V
Strom ohmsche Last	10 A	16 A
Strom kapazitive Last	220 µF	220 µF
Einschaltstrom KAA-4R4V-10	400 A (max. 200 µs) 80 A (max. 20 ms)	
KAA-4V4R	800 A (max. 200 µs) 165 A (max. 20 ms)	
EN60947-4-1	KAA-4R4V-10	KAA-4R4V
AC1(cosφ=0.8)	10 A	16 A
AC5a(cosφ=0.45)	8 A	8 A
AC5b	10 A	16 A
Total Strom des Stellglieds	40 A	80 A

Betriebslebensdauer	KAA-4R4V-10	KAA-4R4V
Mechanische Lebensdauer	$> 10^6$	
Elektrische Ausdauer EN60669-1 19.1	4×10^4	10^4
EN60669-1 19.2, Leuchtstofflampe (AX)	10^4	10^4

Allgemeine Spezifikationen	
Betriebstemperaturbereich	-30°C bis +45°C
Feuchtigkeit	10 bis 95% RH nicht kondensierend
Lagertemperatur	-35°C bis +70°C
Schutzklasse	II nach EN61140
Überspannungskategorie	III nach EN60664-1
Verschmutzungsgrad	2 nach IEC60664-1
Schutzart	IP20 nach IEC60529
Sicherheit Standard	EN50491-3, EN60669-1, EN60669-2-1, EN60669-2-5
EMC Emission	EN50491-5-1,-2,-3, EN60669-2-1, EN60669-2-5, EN50090-2-2, EN63044-5-1,-2,-3
EMC Immunity	EN50491-5-1,-2,-3, EN60669-2-1, EN60669-2-5, EN50090-2-2, EN63044-5-1,-2,-3
Montage	aufschnappbar auf DINSchiene
Abmessungen	72 x 90 x 57 mm
Gewicht	0.247 kg

Block Diagramm

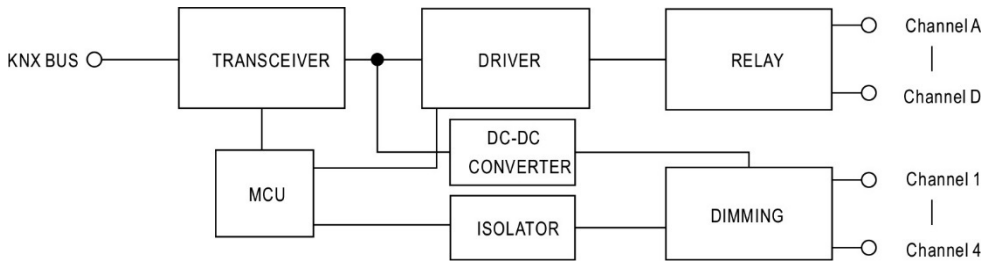

Abmessungen

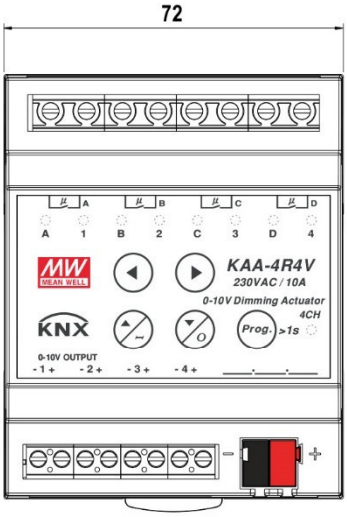

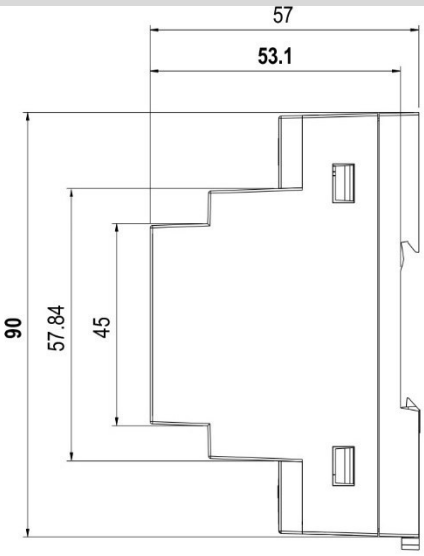

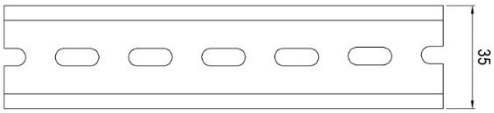

ADMISSIBLE DIN-RAIL:TS35/7.5 OR TS35/15

Max. Ausgangslast pro Kanal

Maximale Last	KAA-4R4V-10
Widerstandlast	2300 W
Glühlampen	2300 W
Halogenlampen 230 V	2300 W
Halogenlampen, elektronische Transformatoren	1300 W
Leuchtstofflampen, nicht kompensiert	2000 W
Leuchtstofflampen, parallel kompensiert	1200 W
max. Anzahl elektronischer Transformatoren	15

Kommunikationsobjekt Tabelle

Nr.	Name	Objekt Funktion	Länge	DPT	Priorität	Flag
1	Zentrale Funktion	Manuelle Kontrolle	1 bit	Enable	Low	CW
2	Zentrale Funktion	Schalter Ein/Aus	1 bit	Schalter	Low	CW
3	Zentrale Funktion	Absolut dimmen	1 byte	Prozentsatz	Low	CW
4	Zentrale Funktion	Operation	1 bit	Zustand	Low	CRT
5	Kanal 1	Schalter Ein/Aus	1 bit	Schalter	Low	CW
6	Kanal 1	Schalter Zustand	1 bit	Zustand	Low	CRT
7	Kanal A	Zusätzlicher Schalter Ein/Aus	1 bit	Schalter	Low	CW
8	Kanal A	Zusätzlicher Schalter Zustand	1 bit	Zustand	Low	CRT
9	Kanal 1	Relativ dimmen	4 bit	Dimmsteuerung	Low	CW
10	Kanal 1	Absolut dimmen	1 byte	Prozentsatz	Low	CW
11	Kanal 1	Zustand Dimmwert	1 byte	Prozentsatz	Low	CRT
12	Kanal 1	Szene	1 byte	Szenennummer	Low	CW
			1 byte	Szenensteuerung	Low	CW
13	Kanal 1	Automatisch 1	1 bit	Schalter	Low	CW
14	Kanal 1	Automatisch 2	1 bit	Schalter	Low	CW
15	Kanal 1	Automatisch 3	1 bit	Schalter	Low	CW
16	Kanal 1	Automatisch 4	1 bit	Schalter	Low	CW
17	Kanal 1	Block I	1 bit	Enable	Low	CW
18	Kanal 1	Block II	1 bit	Enable	Low	CW
19	Kanal 1	Treppenlicht	1 bit	Schalter	Low	CW
20	Kanal 1	Treppenlicht mit Zeit	2 byte	Zeit (0-65535)s	Low	CW
21	Kanal 1	Vorwarnung	1 bit	Alarm	Low	CRT
22	Kanal 1	Permanent Ein	1 bit	Schalter	Low	CW
23	Kanal 2					
	.....					
41	Kanal 3					
	.....					
59	Kanal 4					
	.....					

Konfiguration und Inbetriebnahme

Das Anwendungsprogramm (Datenbank) für die ETS kann über http://www.meanwell.com/productCatalog.aspx heruntergeladen werden.

Typische Anwendungen

Anwendung 1: Anwendung mit DC 1-10 V LED-Treiber

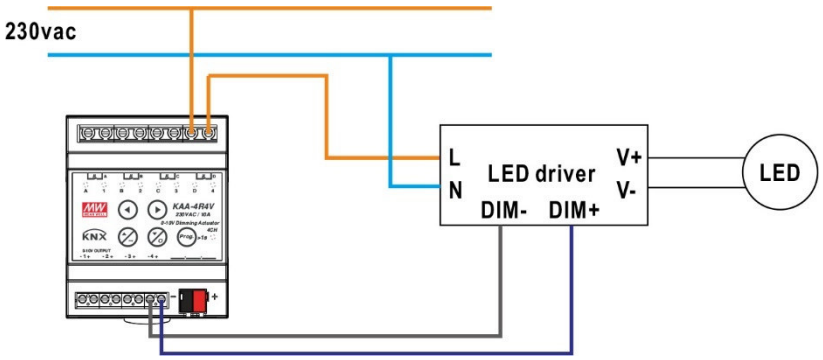

Anwendung 2: Anwendung mit DC 1-10 V LED-Treiber

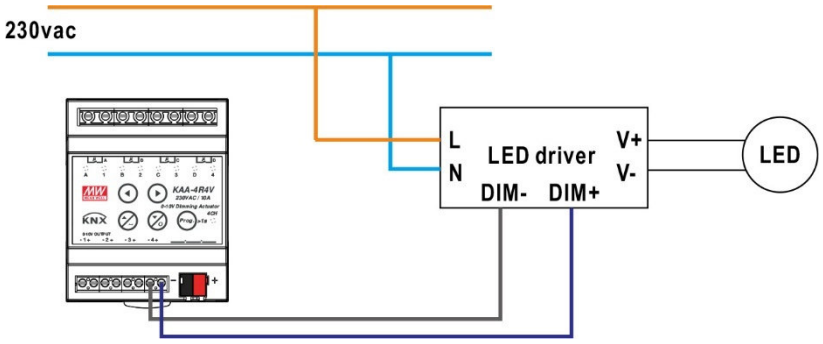
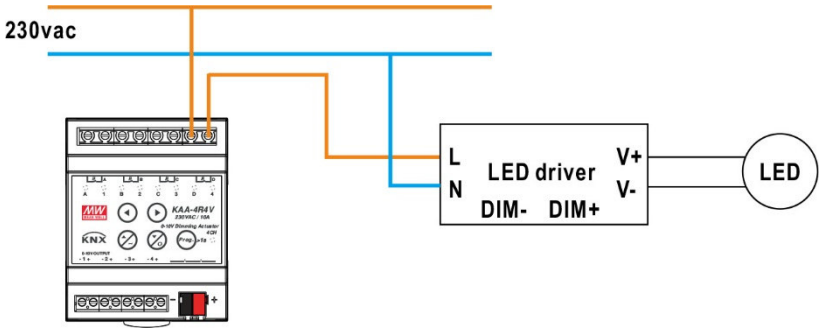
Anwendung 3: Anwendung mit nicht dimmbarem Treiber