KNX-Universalantrieb 8 Kanal KAA-8R

- 8-Kanal Stellantrieb in kompakter Grösse
- Geeignet für verschiedene und gemischte Anwendungen
- Für AX, C-Last, kapazitiv und induktiv für Lasten
- Programm über die ETS5.0 Software
- Manuelle Steuerung über Druckknopf
- Programmierbare Zeit- und Szenenfunktion

Artikelnummer	Typ	KNX BUS Spannung	Ausgangs-spannung	Ausgangsstrom	Anzahl Schaltausgänge
2 081 135	KAA-8R-16S	21-31 VDC	230 VAC	Ohmsche Last 16 A kapazitive Last 220 µF	8
2 081 136	KAA-8R-10S	21-31 VDC	230 VAC	Ohmsche Last 10 A kapazitive Last 220 µF	8

Anwendungen

- Gebäudeautomation
- Lichtschalter
- Jalousiesteuerung (geplant)
- Heizungssteuerung
- Belüftungsfunktion

Indoor LED Household Building Automation

Beschreibung

Der KNX-Stellantrieb ist ein 8-Kanal-Gerät mit hochwertigen unabhängigen Zwischenspeicherrelais für Schalter, Rollladen oder mögliche gemischte Anwendungen. Durch die kompakte Bauweise mit 4 Einheiten (72 mm) Breite ist das Modul für den Einbau in den Verteiler auf 35-mm-Tragschienen in der EIB / KNX-Anwendung geeignet. Die Verbindung zum KNX-Bus erfolgt über eine Busanschlussklemme. Die Schaltrelais eignen sich besonders zum Schalten von ohmschen Lasten, kapazitiven Lasten, z. B. LED-Treibern und induktiven Lasten sowie Motoren in Jalousie- oder Rollladenanwendungen. Die Stellantriebe werden über den EIB / KNX mit Strom versorgt und benötigen keine zusätzliche Stromversorgung.

Kategorie: 3G

Spezifikationen

Alle Spezifikationen gelten bei Nominalwerten, Volllast und 25 °C

Eingangsspezifikationen	
KNX BUS Spannung	21-31 VDC
Stromverbrauch	< 6 mA
Energieverbrauch	< 180 mW

Ausgangspezifikationen		
Anzahl Schaltausgänge	8	
Anzahl Schliesskontakte	4 (geplant)	
Ausgangstyp	unabhängiges, potentialfreies bistabiles (selbsthaltendes) Relais	
Spannung	230 VAC 50 Hz	
	KAA-8R-16S	KAA 8R-10S
Strom ohmsche Last	16 A	10 A
Strom kapazitive Last	220 µF	220 µF
Einschaltstrom KAA-8R-16S	800 A (max. 200 µs) 165 A (max. 20 ms)	
KAA-8R-10S	400 A (max. 200 µs) 80 A (max. 20 ms)	
EN60947-4-1	KAA-8R-16S	KAA-8R-10S
AC1(cosφ=0.8)	16 A	10 A
AC3(cosφ=0.45)	8 A	5 A
AC5a(cosφ=0.45)	8 A	8 A
AC5b	16 A	10 A
Total Strom des Stellantriebs	80 A	56 A

Betriebslebensdauer	KAA-8R-16S	KAA-8R-10S
Mechanische Lebensdauer	$> 10^6$	
Elektrische Ausdauer EN60669-1 19.1	10^4	4×10^4
EN60669-1 19.2, Leuchtstofflampe (AX)	10^4	10^4

Allgemeine Spezifikationen	
Betriebstemperaturbereich	-30°C bis +45°C
Feuchtigkeit	10 bis 95% RH nicht kondensierend
Lagertemperatur	-35°C bis +70°C
Schutzklasse	II nach EN61140
Überspannungskategorie	III nach EN60664-1
Verschmutzungsgrad	2 nach IEC60664-1
Schutzart	IP20 nach IEC60529
Sicherheit Standard	EN50491-3, EN60669-1, EN60669-2-1, EN60669-2-5
EMC Emission	EN50491-5-1,-2,-3, EN60669-2-1, EN60669-2-5, EN50090-2-2, EN63044-5-1,-2,-3
EMC Immunity	EN50491-5-1,-2,-3, EN60669-2-1, EN60669-2-5, EN50090-2-2, EN63044-5-1,-2,-3
Montage	aufschnappbar auf DINSchiene
Abmessungen	72 x 90 x 57 mm
Gewicht	0.312 kg

Block Diagramm

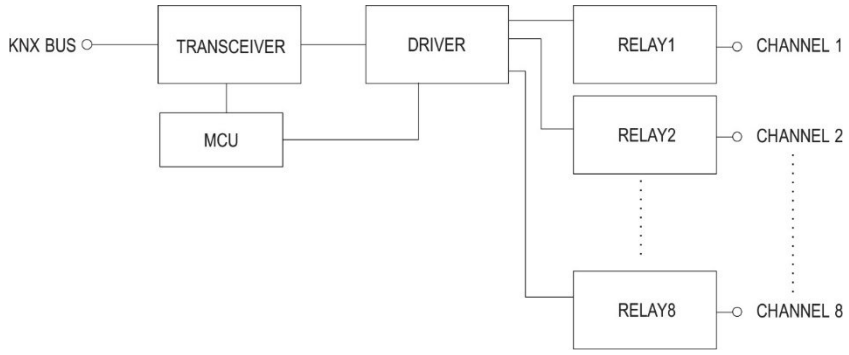

Abmessungen

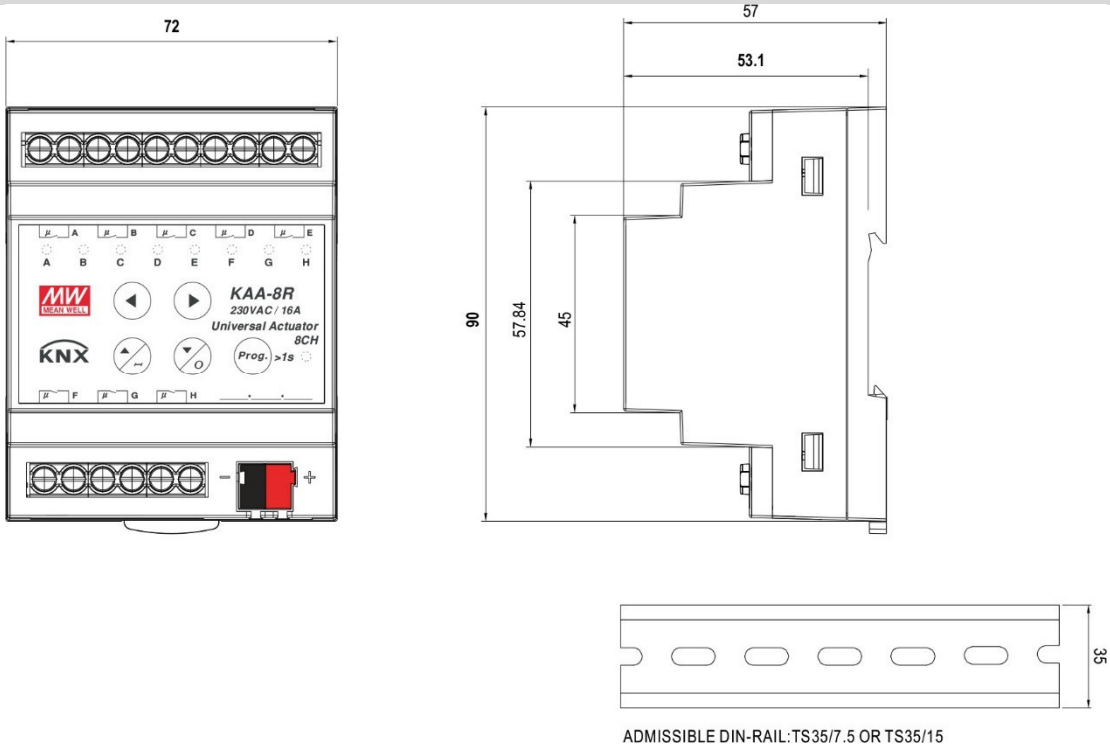

Konfiguration und Inbetriebnahme

Das Anwendungsprogramm (Datenbank) für die ETS kann über http://www.meanwell.com/productCatalog.aspx heruntergeladen werden.

Typische Anwendungen

Anwendung 1: Anwendung mit einem nicht dimmbaren Treiber

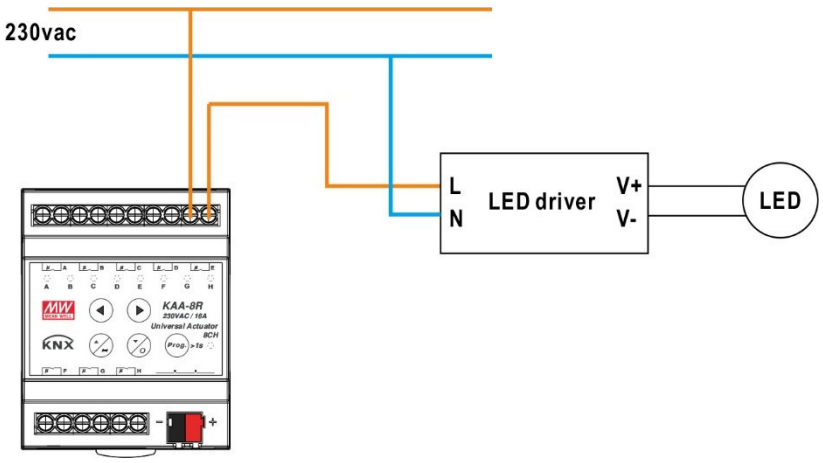
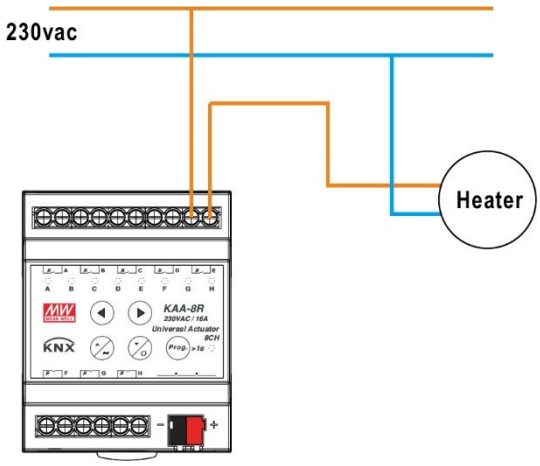
Anwendung 2: Anwendung mit Heizung