Ereatronic Aufbau, elektronisch 60 - 150 W

- Elektronischer Beleuchtungstransformator für Niedervolthalogenbeleuchtung
- Eingangsseitig bieten die doppelten Klemmen die Möglichkeit zum Schlaufen
- Elektronisch gegen Kurzschluss, Überlastung und Überhitzung gesichert

ab Lager

Artikel-nummer	Typ	Leistung	Eingangs-spannung	Ausgangs-spannung	Preis 1 Stück
1 000 566	Ereatronic 60i/L3	20-60 W	230-240 VAC	11.5 VAC	32.-
1 000 567	Ereatronic 105i/L3	35-105 W	230-240 VAC	11.5 VAC	37.-
1 000 568	Ereatronic 150i/L3	35-150 W	230-240 VAC	11.5 VAC	54.-

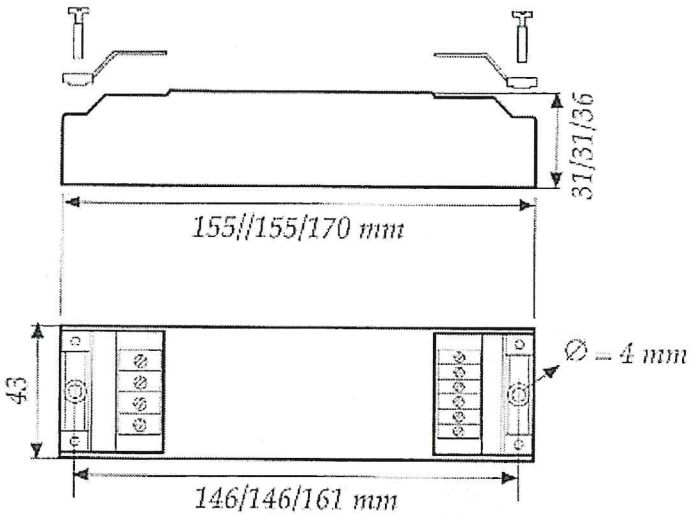

EMC
for 60i/L3 and 105i/L3

IP 20

ta 50°C / 45°C / 40°C

Typ	Gewicht	Anschlussklemmen	
		Primär	Sekundär
Ereatronic 60i/L3	0.21 Kg	2 x 2.5 mm²	3 x 2.5 mm²
Ereatronic 105i/L3	0.23 Kg	2 x 2.5 mm²	3 x 2.5 mm²
Ereatronic 150i/L3	0.31 Kg	2 x 2.5 mm²	3 x 2.5 mm²

intronic®
Your Power-Supplier.
Intronic AG
Solenbergstrasse 33, Postfach 1069, CH-8207 Schaffhausen
Tel 052 644 00 88, Fax 052 644 00 99

Spezifikationen

Eingangsspezifikationen	
Eingangsspannung	230 - 240 VAC
Frequenz	50/60 Hz

Ausgangsspezifikationen	
Ausgangsspannung	11.5 VAC
eingebautes Schutzsystem	wiederherstellend nach: - Kurzschluss - Überlastung - Überhitzung
max. Sekundärleitung	2 m

Allgemeine Spezifikationen	
Schutzart	IP20
Umgebungstemperatur	max. 50°C
Norm	EN55015, EN61000-3-2, EN61547, EN61347-2-2, EN61047
Dimmen	universal dimmbar, phasenanschnitt und phasenabschnitt

Elektronische Transformatoren für Halogenbeleuchtung von 20 bis 150 W. An primärer Seite bieten die doppelten Klemmen die Möglichkeit zu schleifen. Sekundärseitig ermöglichen drei Ausgänge den individuellen Anschluss des Leuchtmittels. Die Klemmen werden durch eine kleine Kappe abgedeckt, die gleichzeitig als Zugentlastung ausgelegt ist.