Stecker-Schaltnetzteile FOX Medical 6 W

- Weitbereichseingang 100 – 240 VAC
- Auswechselbare Primäradapter und Sekundärstecker
- IEC60601–1, IEC 60601–1–2 4th Edition

Artikelnummer	Typ	Eingangsspannung	Ausgangsspannung	Ausgangsstrom	Preis / CHF 1 Stück
2 070 340	FOX-6-5 M	100 – 240 VAC	5.0 VDC	1.40 A	21.30
2 070 341	FOX-6-5.9 M	100 – 240 VAC	5.9 VDC	1.20 A	21.30
2 070 342	FOX-6-7.5 M	100 – 240 VAC	7.5 VDC	0.80 A	21.30
2 070 343	FOX-6-9 M	100 – 240 VAC	9.0 VDC	0.80 A	21.30
2 070 344	FOX-6-12 M	100 – 240 VAC	12.0 VDC	0.60 A	21.30
2 070 345	FOX-6-15 M	100 – 240 VAC	15.0 VDC	0.50 A	21.30
2 070 346	FOX-6-18 M	100 – 240 VAC	18.0 VDC	0.40 A	21.30
2 070 347	FOX-6-24 M	100 – 240 VAC	24.0 VDC	0.30 A	21.30
2 070 348	FOX-6-48 M	100 – 240 VAC	48.0 VDC	0.15 A	21.30

intronic® Your Power-Supplier.
Intronic AG | Solenbergstrasse 33 | Postfach 1069 | CH-8207 Schaffhausen
Tel +41 (0)52 644 00 88 | Fax +41 (0)52 644 00 99 | sales@intronic.ch
www.intronic.ch

Spezifikationen

Alle Spezifikationen gelten bei Nominalwerten, Volllast und 25 °C

Eingangsspezifikationen	
Nenneingangsspannung	100 – 240 VAC
Eingangsstrom	160 – 80 mA
Ableitstrom	10 uA
Frequenzbereich	50 – 60 Hz
Primärstecker	auswechselbare Adapter: EURO / USA / UK / Australien Weltweit / Tisch siehe am Ende dieses Kapitels

Ausgangsspezifikationen	
Strombegrenzung typisch	+ 5%
Einschaltzeit	2 s
Stand-by	0.1 W
Effizienz	80% (bei Volllast)
MTBF	200'000 h
Sekundärleitung	2 m Anschlussleitung mit Distributionsstecker
Sekundärstecker	11 verschiedene Sekundär-steckadapter, siehe am Ende des Kapitels

Allgemeine Spezifikationen	
Betriebstemperaturbereich	0 bis +45°C
Luftfeuchtigkeit	10 – 95 %
Lagertemperatur	- 40 – 70 °C
Betriebshöhe	3000 m
Sicherheit	IEC 60901–1
Zulassungen	EU, USA, AUS, JPN
Schutzklasse	II
EMV	EN 55024, EN 55032, EN 60601–1–2
Medizinische Schutzart	2 x MOPP
Abmessungen	55 x 31.5 x 41 mm
Gewicht	112 g
Steckverbinder AC-Eingang DC-Ausgang:	 FRIWO austauschbares Netzsteckersystem Universalausgangsstecker-system
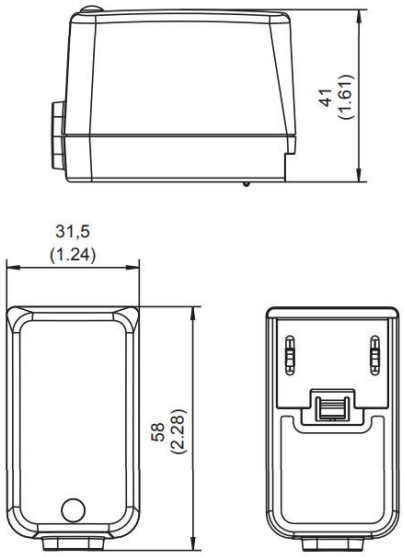
Masszeichnung